PNM-IP2-Z4 v.3.5.9

ПАСПОРТ

www.polyvision.ru

Уличная 2Мп поворотная IP-видеокамера

Особенности

- Матрица 1/2.9" SONY CMOS (IMX323);
- разрешение 1080p/720p @ 25 к/с, D1/CIF @ 25 к/с;
- моторизированный объектив ZOOM 4x (2.8-12 мм);
- панорама 355°, скорость поворота 0-25°/с;
- ИК-подсветка до 15 м, корпус металл (IP66);
- эксплуатация -40...+60°С;
- Питание DC 12 В (2А).

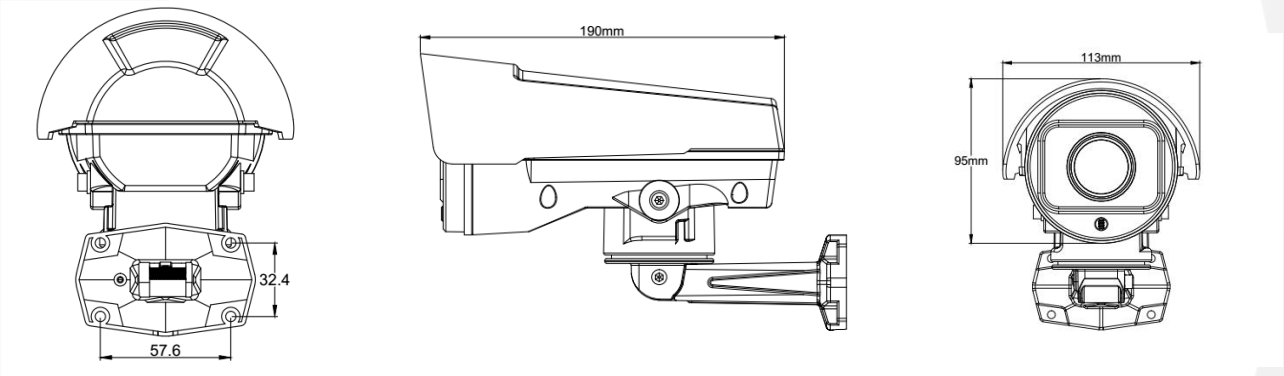

Условия безопасной эксплуатации

ВНИМАНИЕ!

Перед тем, как начать использовать изделие, внимательно прочитайте данный документ.

ОПАСНОСТЬ ПОРАЖЕНИЯ ЭЛЕКТРИЧЕСКИМ ТОКОМ

Предупреждение о наличии внутри корпуса изделия неизолированных электрических цепей, которые могут представлять опасность для человека. Для снижения риска поражения электрическим током не разбирайте устройство.

ВНИМАНИЕ!

Ремонт и техническое обслуживание изделия должно осуществляться только квалифицированным техническим персоналом.

- Во избежание случаев поражения электрическим током и потери гарантии не разбирайте устройство.
- Не подвергайте устройство ударам и сильным вибрациям.
- Не используйте источники питания, которые по характеристикам отличаются от требуемого. Если вы не уверены в типе источника питания, обратитесь к своему дилеру.
- Не перегружайте электрические сети потребителями, так как это может привести к возгоранию и поражению электрическим током.
- Установка данного устройства должна соответствовать всем требованиям безопасности.
- Не используйте дополнительное оборудование, которое не совместимо и не рекомендовано производителем.
- Прокладывайте кабеля таким образом, чтобы они были защищены от всевозможных повреждений.
- Технические характеристики и дизайн продукта могут быть изменены без предварительного уведомления.

Сведения о производителе и сертификации

Производитель: HANGZHOU XIONGMAI TRADING CO., LTD 9th floor, building 9, Yinhu innovation center, No.9 fuxian road, Yinhu street, Hangzhou, China.
Импортёр: ООО «Бизнес Центр Алгоритм», 350049, г.Краснодар, ул. им.Тургенева, д.135/1, офис 515. Тел.: +7(861)201-52-41.
Срок гарантии: 30 месяцев от даты производства, указанной на этикетке.
Сведения о сертификации: запросите копию сертификата соответствия у продавца.

POLYVISION

PNM-IP2-Z4 v.3.5.9

ПАСПОРТ

www.polyvision.ru

Уличная 2Мп поворотная IP-видеокамера

Технические характеристики:

МОДЕЛЬ		PNM-IP2-Z4 v.3.4.9
Матрица	Тип	1/2.9" SONY CMOS (IMX323)
	Эффективные пиксели	1984(Г)x1225(В)
	Система сканирования	Прогрессивная развёртка
	Разрешение	1920x1080 (1080p)
	Мин. чувствительность	Цвет: 0.01 люкс (F1.6, АРУ вкл.) /0 люкс (ИК вкл.) ЧБ: 0.001 люкс (F2.8, АРУ вкл.) /0 люкс (ИК вкл.)
	Электронный затвор	Авто (1/25…1/10000 сек.)
Объектив	Тип	Моторизированный объектив
	Фокусное расстояние	2.8 – 12 мм
	Фокусировка	Авто/Ручная
	Регулировка диафрагмы	Авто/Ручная
	Оптический зум	4x
ИК-подсветка	Количество ИК-диодов	6
	Дальность	до 15 м
	Длина волны	850 нм
Цифровые функции	DSP-процессор	Hisilicon HI3516c
	OSD-меню	Есть
	Баланс белого	Есть
	Компенсация засветок	Есть
	АРУ	Есть
	Функция день/ночь	Механический ИК-фильтр
	Фильтр шумоподавления	2DNR, 3DNR
	Динамический диапазон	D-WDR
Поворотное устройство	Интерфейс управления	-
	Протоколы управления	Pelco-P/D, Автодетекция
	Углы поворота	По горизонтали: 0…220° По вертикали: 83°
	Скорость вращения	Поворота: 0.02…45°
	Количество пресетов	220
	Автофункции	Круиз - 4, Патруль - 4, Автоскан - 4
Эксплуатация и хранение	Напряжение питания	DC 12В ±10%
	Потребляемый ток	2 А
	Класс защиты	IP-66
	Температура эксплуатации	-40 ~ +60°C
	Температура хранения	-20 ~ +50°C
	Максимальная влажность	85%

POLYVISION

PNM-IP2-Z4 v.3.5.9

ПАСПОРТ

www.polyvision.ru

Уличная 2Мп поворотная IP-видеокамера

Настройки по умолчанию

IP адрес	192.168.1.110
TCP порт	34567
Web порт	80
Onvif порт	8999
Логин	admin
Пароль	Пусто (не заполняется)

Подключение

1. Установите камеру в нужном Вам месте.
2. Подсоедините кабели питания, LAN.
3. Настройте параметры видеокамеры с помощью OSD-меню.

Специальные функции. Таблица пресетов.

PRESET	Функция	PRESET	Функция
34	Reset	85	Ближняя подсветка
75	Шаблон 1	91(31)	Вызов A-B скан
76	Шаблон 2	1	Установка левой точки A
77	Шаблон 3	2	Установка правой точки B
78	Шаблон 4	96	Запуск тура 1
81(41)	Авто, День/Ночь	97	Запуск тура 2
82(42)	Ночной режим	98(38)	Запуск тура 3
83	Дневной режим	99	Панорамное сканирование
84	Дальняя подсветка		

Подключение через web-интерфейс

Для подключения к видеокамеры через web-интерфейс следуйте инструкциям, приведённым далее.

1. Подключите устройство к сети Ethernet и настройте соединение.
2. Запустите браузер Internet Explorer.
3. В настройках безопасности браузера (Сервис -> Свойства обозревателя -> Безопасность) разрешите все элементы управления ActiveX.
4. После окончания настройки браузера, наберите в адресной строке http://XXX.XXX.XXX.XXX (где XXX.XXX.XXX.XXX - IP-адрес устройства) и нажмите Enter.

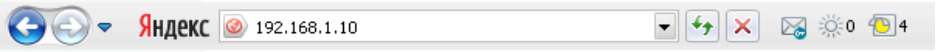

5. Далее будет предложено установить надстройку ActiveX, что необходимо подтвердить.
6. После загрузки и установки элементов ActiveX Вам будет предложено авторизоваться в системе.
7. После правильного заполнения полей имени пользователя (admin) и пароля (изначально пароль отсутствует), вы сможете увидеть web-интерфейс устройства, как показано на рисунке ниже.

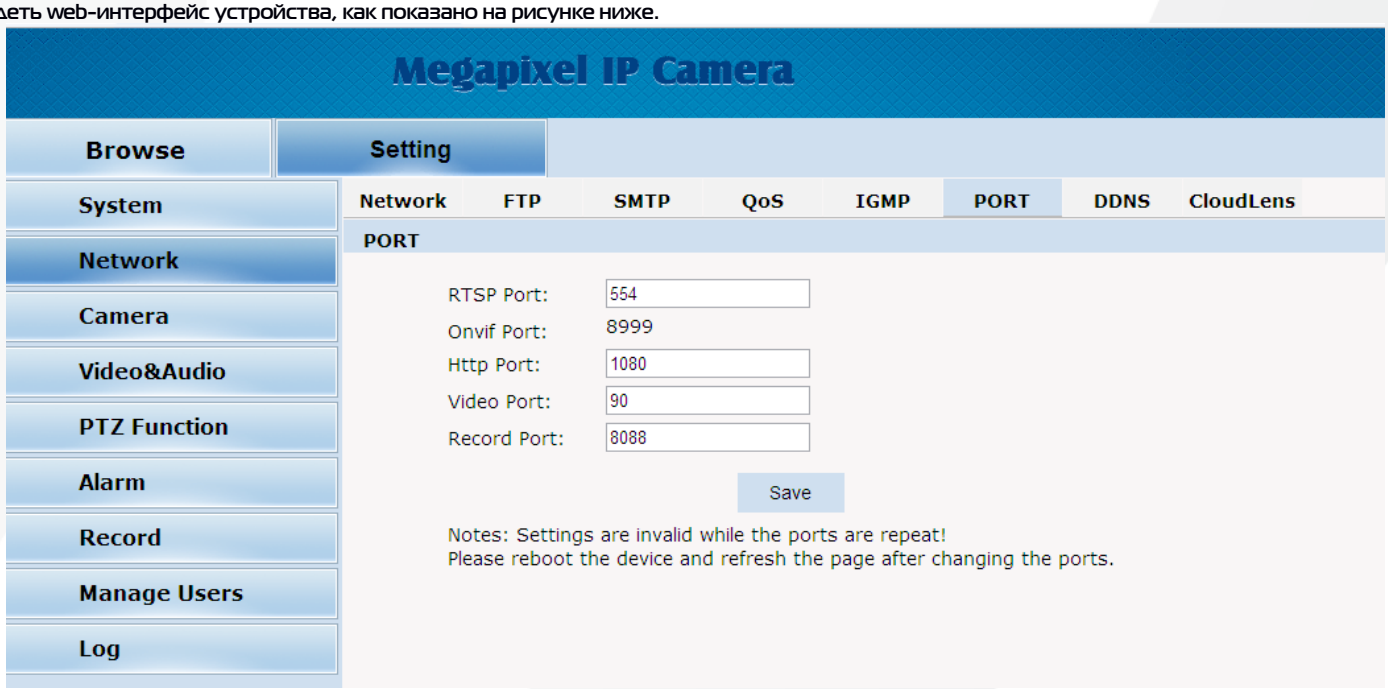

POLYVISION